LEDVANCE® 臻固 LED 投光灯



LEDVANCE® 臻固 LED 投光灯是一款能满足港口特殊环境照明的旗舰产品；

- 采用 ADC12，压铸铝灯体坚固、厚重、耐用；
- 散热系统搭配超大面积高导热铝基板，提高灯具的使用寿命；
- 采用高亮度 LED 芯片，节能环保，减少维护成本。；
- 10kV-20kV 浪涌保护，可满足业内最高浪涌标准；
- 可满足《道路与街路照明灯具性能要求 GB/T24827-2015》中 8.4.1 的要求试验加速度 3.0g，可满足 1500hrs 中性盐雾试验，并具有国家级检测机构出具的检测报告。
- 支架采用 ZAM 材料和特殊耐腐蚀涂层工艺；灯具配件采用双层表面处理的方式能够达到更高的耐腐蚀性，
- IP66 防护等级和 IK08 坚固防摔抗震等级适应更严酷的户外环境。

产品特征

- 7 种功率可选， 50W、100W、150W、200W、 300W、400W、500W
- 通过 1500hrs 中性盐雾试验
- 光源腔及电源腔带有呼吸器，防止使用环境中湿度过大冷热交替光源腔表面出现冷凝积水
- 整灯可通过 3.0g 振动测试，X/Y/Z 轴 100800 次随机振动疲劳测试，稳固的安装在振动频率相对大的场所，比如高杆/铁塔/塔吊/建筑工地/船舶/机械场所/矿场/移动机车等
- 可选配遮光罩，防积灰散热屏蔽
- 支架采用 ZAM 材料或特殊耐腐蚀涂层工艺，稳定可靠，可实现每 5 度的角度调节
- 可选配 PWM/Dali/Dali 2 通讯接口等，同时保留了 zhaga/Nema 的标准通讯底座设计，可支持各种智能照明控制系统，以及光感或微波传感器
- 显色性 >80， 整灯光效： 140lm/W， 功率因数：＞0.95， IP66 IK08
- 使用寿命 50,000 小时 ， 安全认证：CQC

产品应用：

- 港口、码头
- 船舶
- 游泳池
- 用于休闲运动（网球场、篮球场…）
- 体育场
- 停车场

产品规格

LEDVANCE® 臻固 LED 泛光灯								
电器	功率	50W	100W	150W	200W	300W	400W	500W
	电压	220-240VAC						
	功率因数	>0.95						
	输入电流 max（mA）	440	880	1320	1760	2640	3520	4400
	频率	50/60Hz						
	浪涌保护	6kV(L-N)； 10kV(LN-PE)					10kV(L-N) 20kV(LN-PE)	
	灯具类型	Class I						
光学	最大光通量（Lm）	7000	14000	21000	28000	42000	56000	70000
	光束角	25°；60°；110°；65x125 偏光 55°；26x65 偏光 10°						
	色温 (K)	3000 & 4000& 6500						
	显色性	>80						
	系统光效	140lm/W(基于 6500K RA80 60°)，125lm/W(基于 3000K RA80 60°)						
	芯片类型	SMD 2835						
	使用寿命	50,000 hrs @ L70 B50						
	使用环境温度	-40° ～+50						
	储存温度	-40° - +70						
灯体	材质	压铸铝						
	前盖	钢化玻璃						
	散热设备	压铸铝						
	灯体颜色	灰色						
	防护等级	IP 66						
	抗震等级	IK 08						
	驱动电源	内置隔离电源						
	认证	CQC						
	测试报告	EMC,谐波，IES						
	安装方式	支架						

产品规格尺寸

50W 灯体尺寸

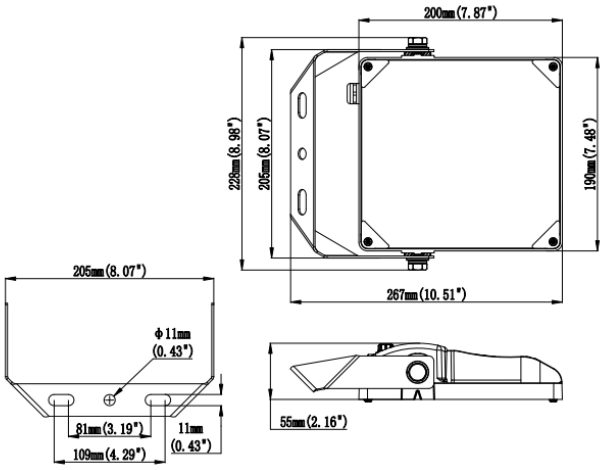

100W 灯体尺

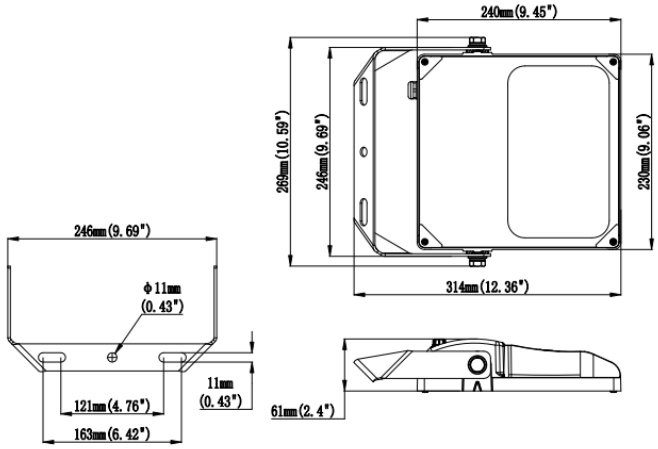

150W 灯体尺寸

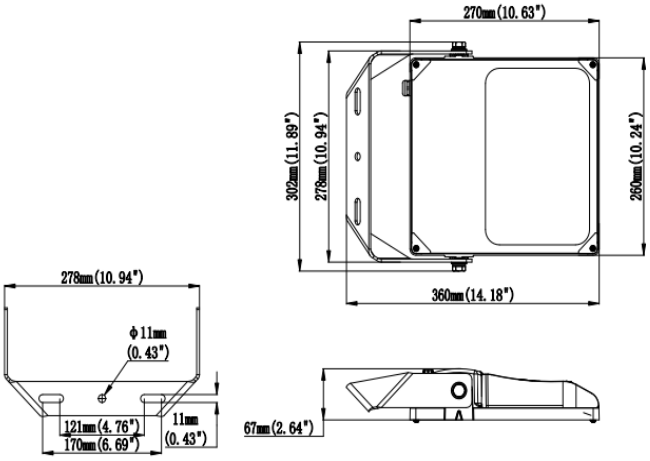

200W 灯体尺寸

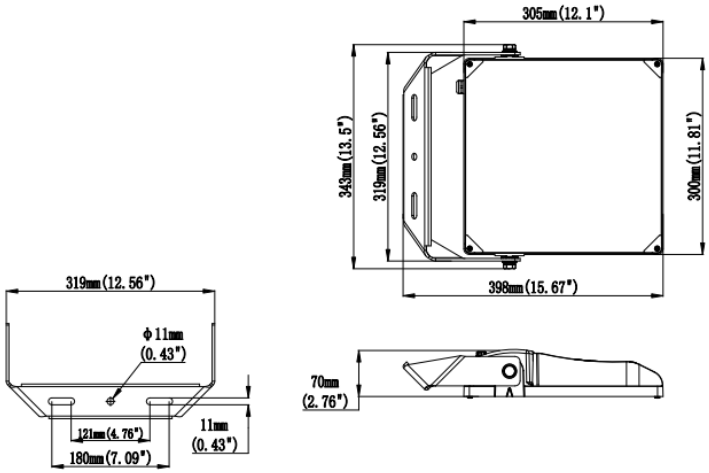

300W 灯体尺寸

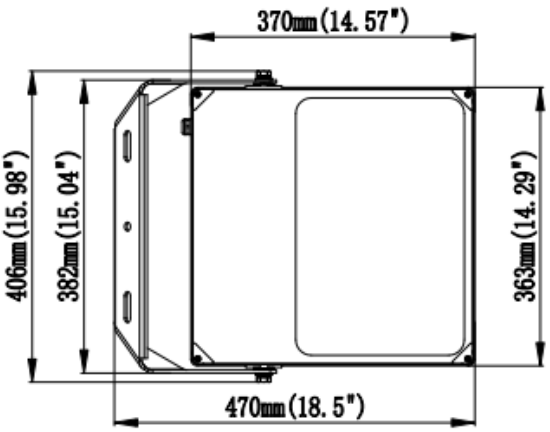

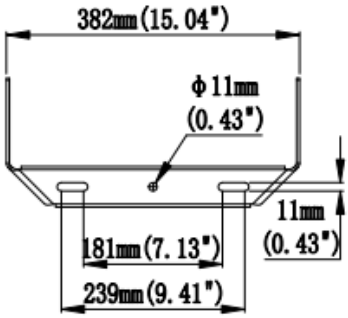

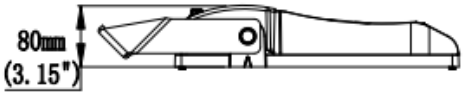

400/500W 灯体尺寸

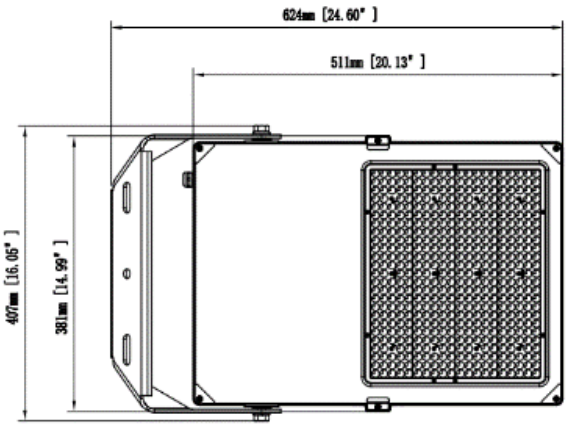

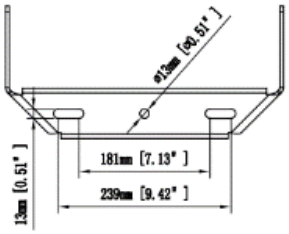

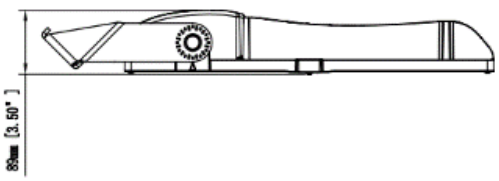

LEDVANCE

订购信息:

物料编码	型号	产品描述
04.04.19.001.0782	LTP19001050ZGTGD	臻固 LED 投光灯 50W 830 60D LEDV
04.04.19.001.0783	LTP19001050ZGTGD	臻固 LED 投光灯 50W 840 60D LEDV
04.04.19.001.0784	LTP19001050ZGTGD	臻固 LED 投光灯 50W 865 60D LEDV
04.04.19.001.0785	LTP19001100ZGTGD	臻固 LED 投光灯 100W 830 60D LEDV
04.04.19.001.0786	LTP19001100ZGTGD	臻固 LED 投光灯 100W 840 60D LEDV
04.04.19.001.0787	LTP19001100ZGTGD	臻固 LED 投光灯 100W 865 60DLEDV
04.04.19.001.0788	LTP19001150ZGTGD	臻固 LED 投光灯 150W 830 60D LEDV
04.04.19.001.0789	LTP19001150ZGTGD	臻固 LED 投光灯 150W 840 60D LEDV
04.04.19.001.0790	LTP19001150ZGTGD	臻固 LED 投光灯 150W 865 60D LEDV
04.04.19.001.0791	LTP19001200ZGTGD	臻固 LED 投光灯 200W 830 60D LEDV
04.04.19.001.0792	LTP19001200ZGTGD	臻固 LED 投光灯 200W 840 60D LEDV
04.04.19.001.0793	LTP19001200ZGTGD	臻固 LED 投光灯 200W 865 60D LEDV
04.04.19.001.0794	LTP19001300ZGTGD	臻固 LED 投光灯 300W 830 60D LEDV
04.04.19.001.0795	LTP19001300ZGTGD	臻固 LED 投光灯 300W 840 60D LEDV
04.04.19.001.0796	LTP19001300ZGTGD	臻固 LED 投光灯 300W 865 60D LEDV
04.04.19.001.0797	LTP19001400ZGTGD	臻固 LED 投光灯 400W 830 60D LEDV
04.04.19.001.0798	LTP19001400ZGTGD	臻固 LED 投光灯 400W 840 60D LEDV
04.04.19.001.0799	LTP19001400ZGTGD	臻固 LED 投光灯 400W 865 60D LEDV
04.04.19.001.0800	LTP19001500ZGTGD	臻固 LED 投光灯 500W 830 60D LEDV
04.04.19.001.0801	LTP19001500ZGTGD	臻固 LED 投光灯 500W 840 60D LEDV
04.04.19.001.0802	LTP19001500ZGTGD	臻固 LED 投光灯 500W 865 60D LEDV
04.04.19.001.0803	LTP19001050ZGTGD	臻固 LED 投光灯 50W 830 25D LEDV
04.04.19.001.0804	LTP19001050ZGTGD	臻固 LED 投光灯 50W 840 25D LEDV
04.04.19.001.0805	LTP19001050ZGTGD	臻固 LED 投光灯 50W 865 25D LEDV
04.04.19.001.0806	LTP19001100ZGTGD	臻固 LED 投光灯 100W 830 25D LEDV
04.04.19.001.0807	LTP19001100ZGTGD	臻固 LED 投光灯 100W 840 25D LEDV
04.04.19.001.0808	LTP19001100ZGTGD	臻固 LED 投光灯 100W 865 25D LEDV
04.04.19.001.0809	LTP19001150ZGTGD	臻固 LED 投光灯 150W 830 25DLEDV
04.04.19.001.0810	LTP19001150ZGTGD	臻固 LED 投光灯 150W 840 25DLEDV
04.04.19.001.0811	LTP19001150ZGTGD	臻固 LED 投光灯 150W 865 25D LEDV
04.04.19.001.0812	LTP19001200ZGTGD	臻固 LED 投光灯 200W 830 25D LEDV
04.04.19.001.0813	LTP19001200ZGTGD	臻固 LED 投光灯 200W 840 25D LEDV
04.04.19.001.0814	LTP19001200ZGTGD	臻固 LED 投光灯 200W 865 25D LEDV
04.04.19.001.0815	LTP19001300ZGTGD	臻固 LED 投光灯 300W 830 25D LEDV
04.04.19.001.0816	LTP19001300ZGTGD	臻固 LED 投光灯 300W 840 25D LEDV
04.04.19.001.0817	LTP19001300ZGTGD	臻固 LED 投光灯 300W 865 25D LEDV
04.04.19.001.0818	LTP19001400ZGTGD	臻固 LED 投光灯 400W 830 25D LEDV
04.04.19.001.0819	LTP19001400ZGTGD	臻固 LED 投光灯 400W 840 25D LEDV
04.04.19.001.0820	LTP19001400ZGTGD	臻固 LED 投光灯 400W 865 25D LEDV
04.04.19.001.0821	LTP19001500ZGTGD	臻固 LED 投光灯 500W 830 25D LEDV
04.04.19.001.0822	LTP19001500ZGTGD	臻固 LED 投光灯 500W 840 25D LEDV
04.04.19.001.0823	LTP19001500ZGTGD	臻固 LED 投光灯 500W 865 25D LEDV
04.04.19.001.0824	LTP19001050ZGTGD	臻固 LED 投光灯 50W 830 110D LEDV
04.04.19.001.0825	LTP19001050ZGTGD	臻固 LED 投光灯 50W 840 110D LEDV
04.04.19.001.0826	LTP19001050ZGTGD	臻固 LED 投光灯 50W 865 110D LEDV
04.04.19.001.0827	LTP19001100ZGTGD	臻固 LED 投光灯 100W 830 110D LEDV
04.04.19.001.0828	LTP19001100ZGTGD	臻固 LED 投光灯 100W 840 110D LEDV
04.04.19.001.0829	LTP19001100ZGTGD	臻固 LED 投光灯 100W 865 110D LEDV

04.04.19.001.0830	LTP19001150ZGTGD	臻固 LED 投光灯 150W 830 110D LEDV
04.04.19.001.0831	LTP19001150ZGTGD	臻固 LED 投光灯 150W 840 110D LEDV
04.04.19.001.0832	LTP19001150ZGTGD	臻固 LED 投光灯 150W 865 110D LEDV
04.04.19.001.0833	LTP19001200ZGTGD	臻固 LED 投光灯 200W 830 110D LEDV
04.04.19.001.0834	LTP19001200ZGTGD	臻固 LED 投光灯 200W 840 110D LEDV
04.04.19.001.0835	LTP19001200ZGTGD	臻固 LED 投光灯 200W 865 110D LEDV
04.04.19.001.0836	LTP19001300ZGTGD	臻固 LED 投光灯 300W 830 110D LEDV
04.04.19.001.0837	LTP19001300ZGTGD	臻固 LED 投光灯 300W 840 110D LEDV
04.04.19.001.0838	LTP19001300ZGTGD	臻固 LED 投光灯 300W 865 110D LEDV
04.04.19.001.0839	LTP19001400ZGTGD	臻固 LED 投光灯 400W 830 110D LEDV
04.04.19.001.0840	LTP19001400ZGTGD	臻固 LED 投光灯 400W 840 110D LEDV
04.04.19.001.0841	LTP19001400ZGTGD	臻固 LED 投光灯 400W 865 110D LEDV
04.04.19.001.0842	LTP19001500ZGTGD	臻固 LED 投光灯 500W 830 110D LEDV
04.04.19.001.0843	LTP19001500ZGTGD	臻固 LED 投光灯 500W 840 110D LEDV
04.04.19.001.0844	LTP19001500ZGTGD	臻固 LED 投光灯 500W 865 110D LEDV
04.04.19.001.0845	LTP19001050ZGTGD	臻固 LED 投光灯 50W 830 65*125D 路边偏 55D LEDV
04.04.19.001.0846	LTP19001050ZGTGD	臻固 LED 投光灯 50W 840 65*125D 路边偏 55D LEDV
04.04.19.001.0847	LTP19001050ZGTGD	臻固 LED 投光灯 50W 865 65*125D 路边偏 55D LEDV
04.04.19.001.0848	LTP19001100ZGTGD	臻固 LED 投光灯 100W 830 65*125D 路边偏 55D LEDV
04.04.19.001.0849	LTP19001100ZGTGD	臻固 LED 投光灯 100W 840 65*125D 路边偏 55D LEDV
04.04.19.001.0850	LTP19001100ZGTGD	臻固 LED 投光灯 100W 865 65*125D 路边偏 55D LEDV
04.04.19.001.0851	LTP19001150ZGTGD	臻固 LED 投光灯 150W 830 65*125D 路边偏 55D LEDV
04.04.19.001.0852	LTP19001150ZGTGD	臻固 LED 投光灯 150W 840 65*125D 路边偏 55D LEDV
04.04.19.001.0853	LTP19001150ZGTGD	臻固 LED 投光灯 150W 865 65*125D 路边偏 55D LEDV
04.04.19.001.0854	LTP19001200ZGTGD	臻固 LED 投光灯 200W 830 65*125D 路边偏 55D LEDV
04.04.19.001.0855	LTP19001200ZGTGD	臻固 LED 投光灯 200W 840 65*125D 路边偏 55D LEDV
04.04.19.001.0856	LTP19001200ZGTGD	臻固 LED 投光灯 200W 865 65*125D 路边偏 55D LEDV
04.04.19.001.0857	LTP19001300ZGTGD	臻固 LED 投光灯 300W 830 65*125D 路边偏 55D LEDV
04.04.19.001.0858	LTP19001300ZGTGD	臻固 LED 投光灯 300W 840 65*125D 路边偏 55D LEDV
04.04.19.001.0859	LTP19001300ZGTGD	臻固 LED 投光灯 300W 865 65*125D 路边偏 55D LEDV
04.04.19.001.0860	LTP19001400ZGTGD	臻固 LED 投光灯 400W 830 65*125D 路边偏 55D LEDV
04.04.19.001.0861	LTP19001400ZGTGD	臻固 LED 投光灯 400W 840 65*125D 路边偏 55D LEDV
04.04.19.001.0862	LTP19001400ZGTGD	臻固 LED 投光灯 400W 865 65*125D 路边偏 55D LEDV
04.04.19.001.0863	LTP19001500ZGTGD	臻固 LED 投光灯 500W 830 65*125D 路边偏 55D LEDV
04.04.19.001.0864	LTP19001500ZGTGD	臻固 LED 投光灯 500W 840 65*125D 路边偏 55D LEDV
04.04.19.001.0865	LTP19001500ZGTGD	臻固 LED 投光灯 500W 865 65*125D 路边偏 55D LEDV
04.04.19.001.0866	LTP19001050ZGTGD	臻固 LED 投光灯 50W 830 25*65D 路边偏 10D LEDV
04.04.19.001.0867	LTP19001050ZGTGD	臻固 LED 投光灯 50W 840 25*65D 路边偏 10D LEDV
04.04.19.001.0868	LTP19001050ZGTGD	臻固 LED 投光灯 50W 865 25*65D 路边偏 10D LEDV
04.04.19.001.0869	LTP19001100ZGTGD	臻固 LED 投光灯 100W 830 25*65D 路边偏 10D LEDV
04.04.19.001.0870	LTP19001100ZGTGD	臻固 LED 投光灯 100W 840 25*65D 路边偏 10D LEDV
04.04.19.001.0871	LTP19001100ZGTGD	臻固 LED 投光灯 100W 865 25*65D 路边偏 10D LEDV
04.04.19.001.0872	LTP19001150ZGTGD	臻固 LED 投光灯 150W 830 25*65D 路边偏 10D LEDV
04.04.19.001.0873	LTP19001150ZGTGD	臻固 LED 投光灯 150W 840 25*65D 路边偏 10D LEDV
04.04.19.001.0874	LTP19001150ZGTGD	臻固 LED 投光灯 150W 865 25*65D 路边偏 10D LEDV
04.04.19.001.0875	LTP19001200ZGTGD	臻固 LED 投光灯 200W 830 25*65D 路边偏 10D LEDV
04.04.19.001.0876	LTP19001200ZGTGD	臻固 LED 投光灯 200W 840 25*65D 路边偏 10D LEDV
04.04.19.001.0877	LTP19001200ZGTGD	臻固 LED 投光灯 200W 865 25*65D 路边偏 10D LEDV
04.04.19.001.0878	LTP19001300ZGTGD	臻固 LED 投光灯 300W 830 25*65D 路边偏 10D LEDV
04.04.19.001.0879	LTP19001300ZGTGD	臻固 LED 投光灯 300W 840 25*65D 路边偏 10D LEDV
04.04.19.001.0880	LTP19001300ZGTGD	臻固 LED 投光灯 300W 865 25*65D 路边偏 10D LEDV
04.04.19.001.0881	LTP19001400ZGTGD	臻固 LED 投光灯 400W 830 25*65D 路边偏 10D LEDV

04.04.19.001.0882	LTP19001400ZGTGD	臻固 LED 投光灯 400W 840 25*65D 路边偏 10D LEDV
04.04.19.001.0883	LTP19001400ZGTGD	臻固 LED 投光灯 400W 865 25*65D 路边偏 10D LEDV
04.04.19.001.0884	LTP19001500ZGTGD	臻固 LED 投光灯 500W 830 25*65D 路边偏 10D LEDV
04.04.19.001.0885	LTP19001500ZGTGD	臻固 LED 投光灯 500W 840 25*65D 路边偏 10D LEDV
04.04.19.001.0886	LTP19001500ZGTGD	臻固 LED 投光灯 500W 865 25*65D 路边偏 10D LEDV

配光曲线:

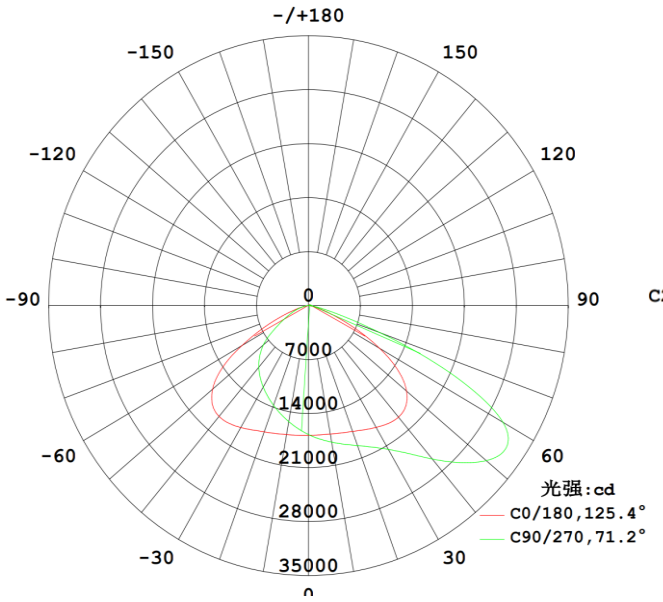

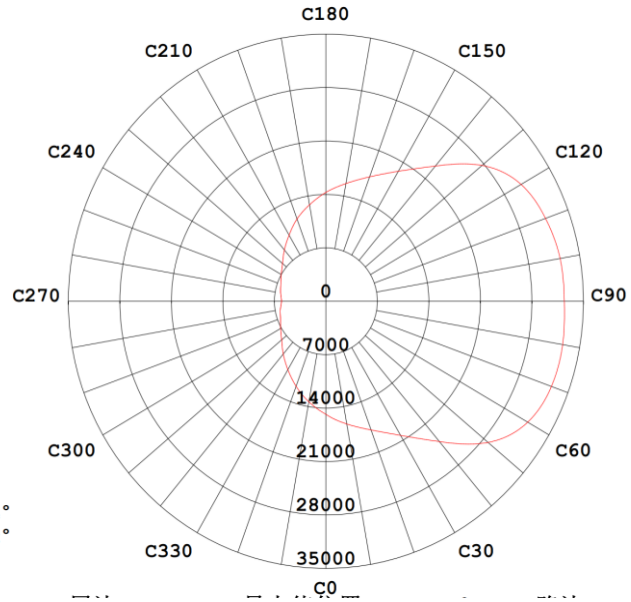

65x125 偏光 55°

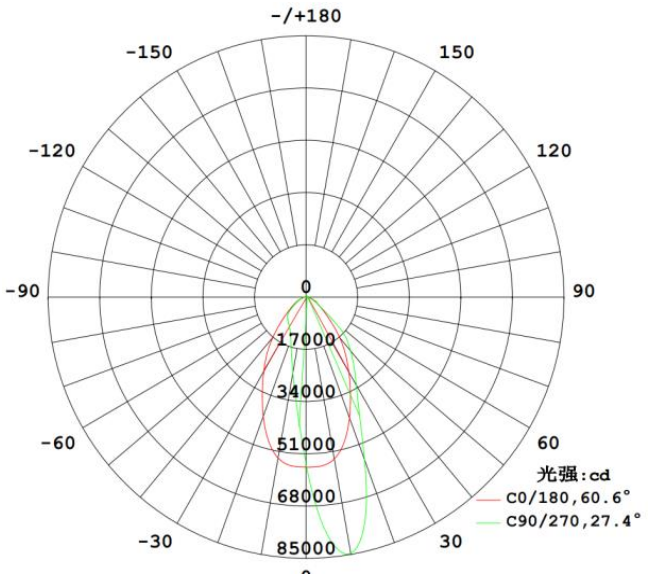

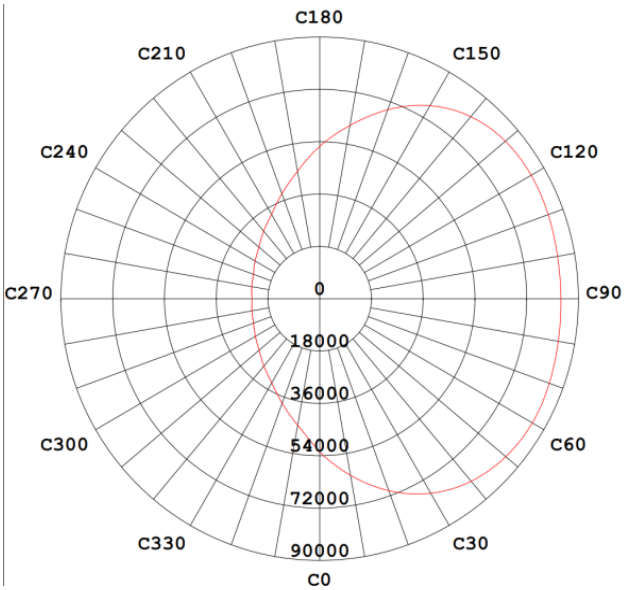

25x65 偏光 10°

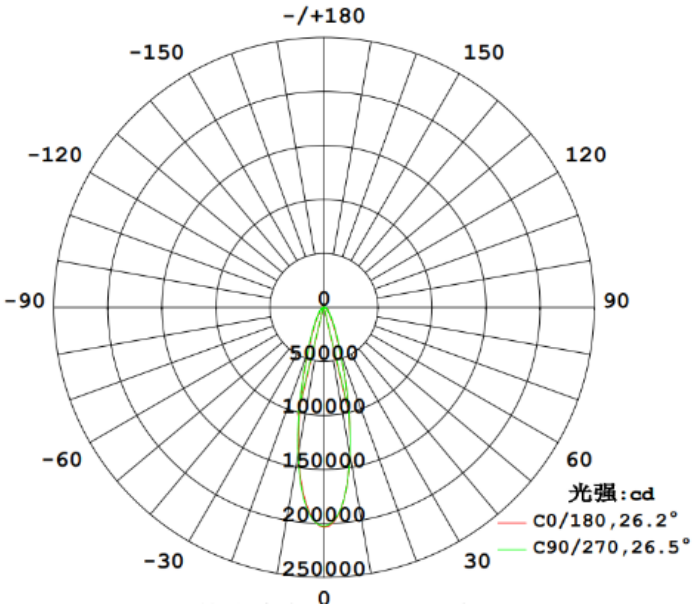
-/+180
-150
150
-120
120
-90
90
-60
60
-30
30
0
50000
100000
150000
200000
250000
光强:cd
C0/180,26.2°
C90/270,26.5°

25°

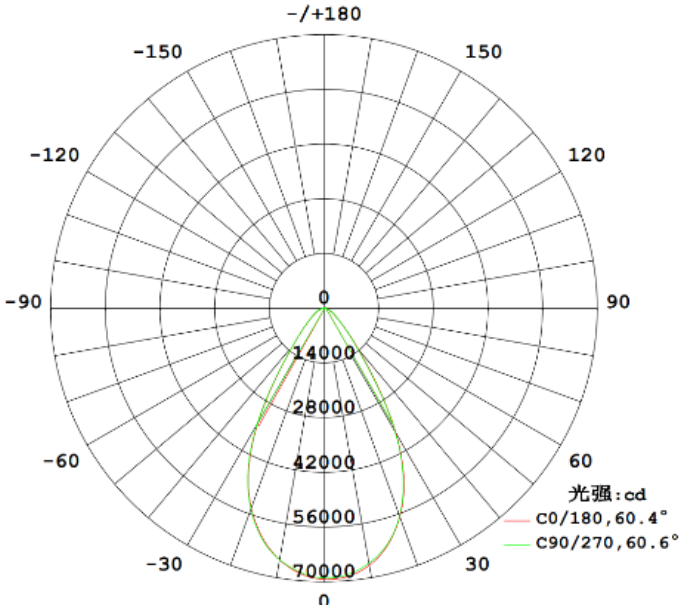
-/+180
-150
150
-120
120
-90
90
-60
60
-30
30
0
14000
28000
42000
56000
70000
光强:cd
C0/180,60.4°
C90/270,60.6°

60°

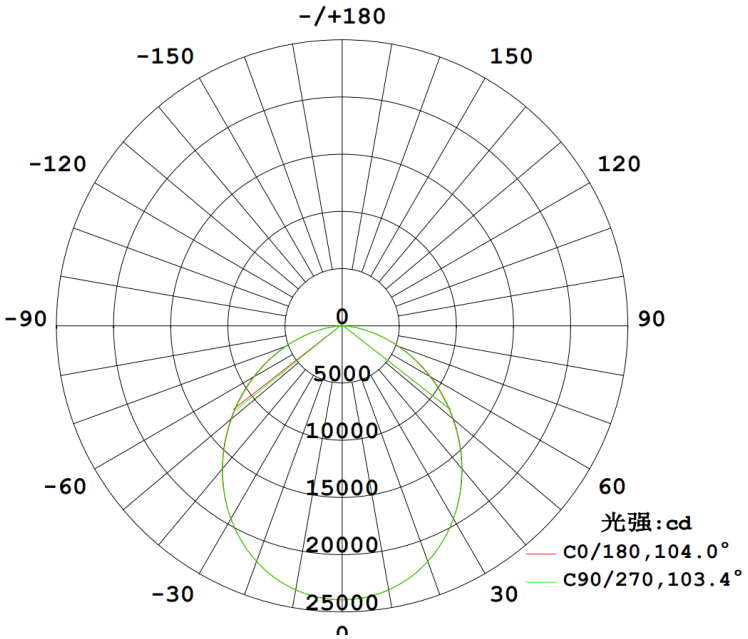
-/+180
-150
150
-120
120
-90
90
-60
60
-30
30
0
5000
10000
15000
20000
25000
光强:cd
C0/180,104.0°
C90/270,103.4°

110°